春夏 FREE FORM / SELECT ONE ご注文依頼書

NO.

ファックスオーダー 大川被服株式会社
086-474-6203
詳しいお問い合わせは下記までお気軽にご連絡下さい。
TEL 086-472-4880

F2541/F2345/F2346 ラグランシリーズ

本紙により
- □CG 画を発注します。
- □製品サンプルを発注します。サンプルサイズ＿＿＿＿寸
- □製品の本発注をします。

＊いずれかに✔をご記入下さい。

貴社名　　ご担当者名　　お電話番号　　-　　-

ユーザー様名　　発注日　　年　　月　　日

SELECT ONE でのご注文（セレクトワン）

お選びになったデザインに✔をご記入下さい。

□A-41

□B-41

□C-41

お選びになったカラーに✔をご記入下さい。（①・②共に一色づつお選び下さい。）

①　□1・□2・□3・□4・□5・□6・□7・□8・□9・□10

②　□1・□2・□3・□4・□5・□6・□7・□8・□9・□10

FREE FORM でのご注文（フリーフォーム）

お選びになったカラー・品番に✔をご記入下さい。（2 色以上の配色も可能です。）

□1ネイビー　□2オリーブ　□3グリーン　□4グレー　□5レッド　□6イエロー　□7ブルー　□8エメラルドグリーン　□9パープル　□10ラベンダー

下記のスタイル画のパーツ部分に選択されたカラー番号をご記入下さい。

□F2541 フロントスタイル

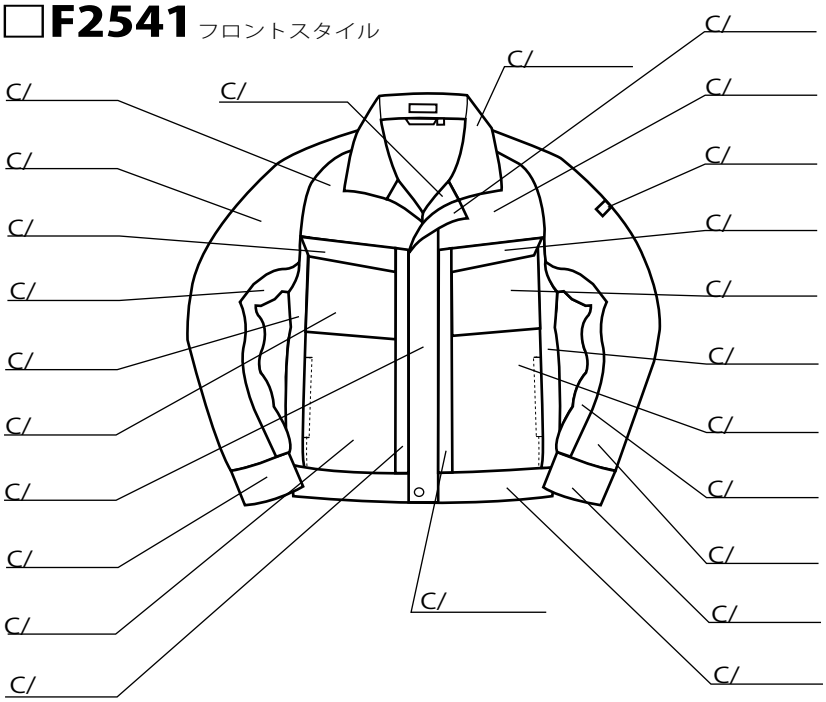

ご注文いただく数量をご記入下さい。

F2541 ブルゾン		F2345 スラックス		F2346 パッチスラックス	
S:	枚	S:	本	S:	本
M:	枚	M:	本	M:	本
L:	枚	L:	本	L:	本
LL:	枚	LL:	本	LL:	本
EL:	枚	EL:	本	EL:	本
4L:	枚	4L:	本	4L:	本
5L:	枚	5L	本	5L:	本
合計	枚	合計	本	合計	本

備考 /

□F2345 スラックス本体色

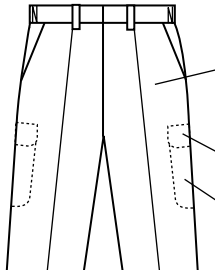

C/

□F2346 ＊パッチスラックスをお選びの場合

C/

C/

バックスタイル

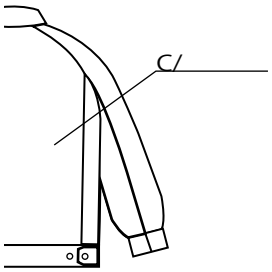

C/